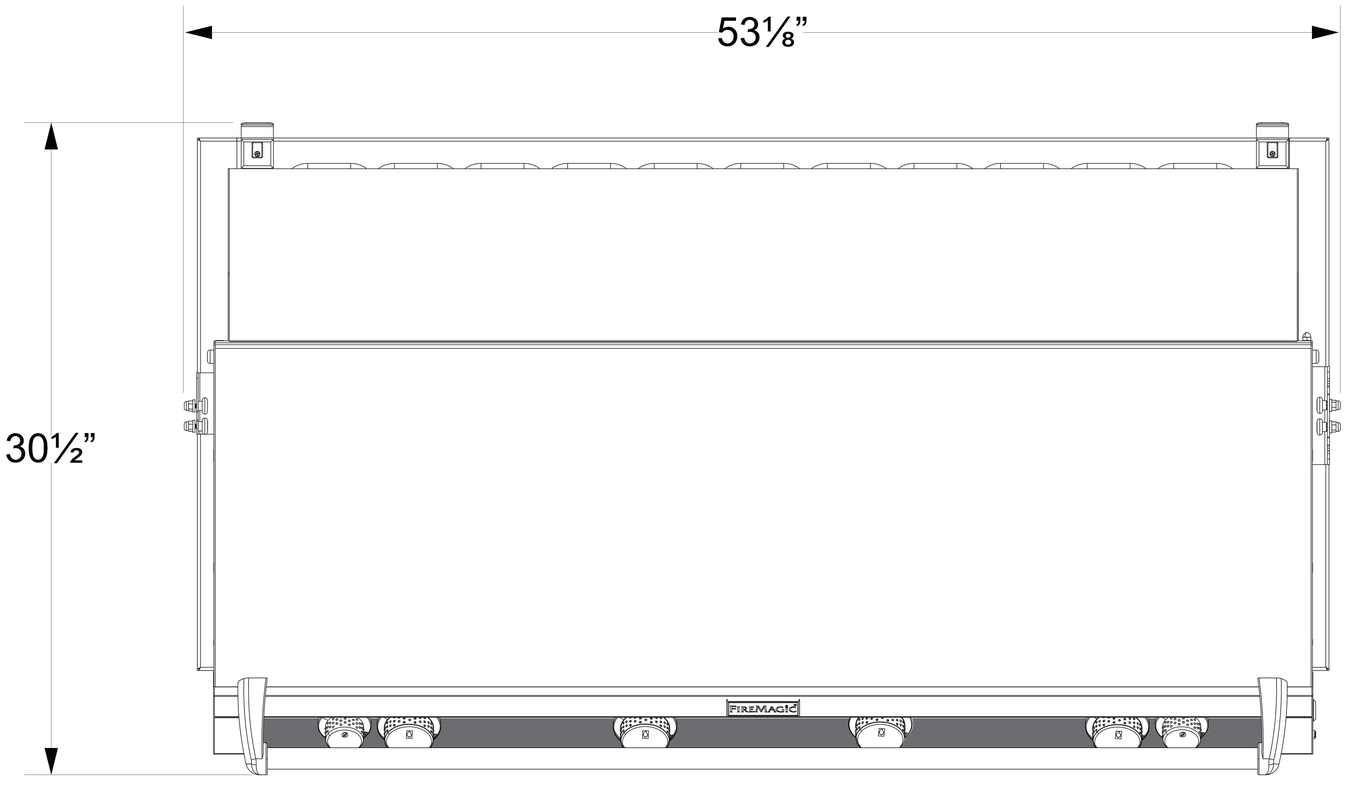

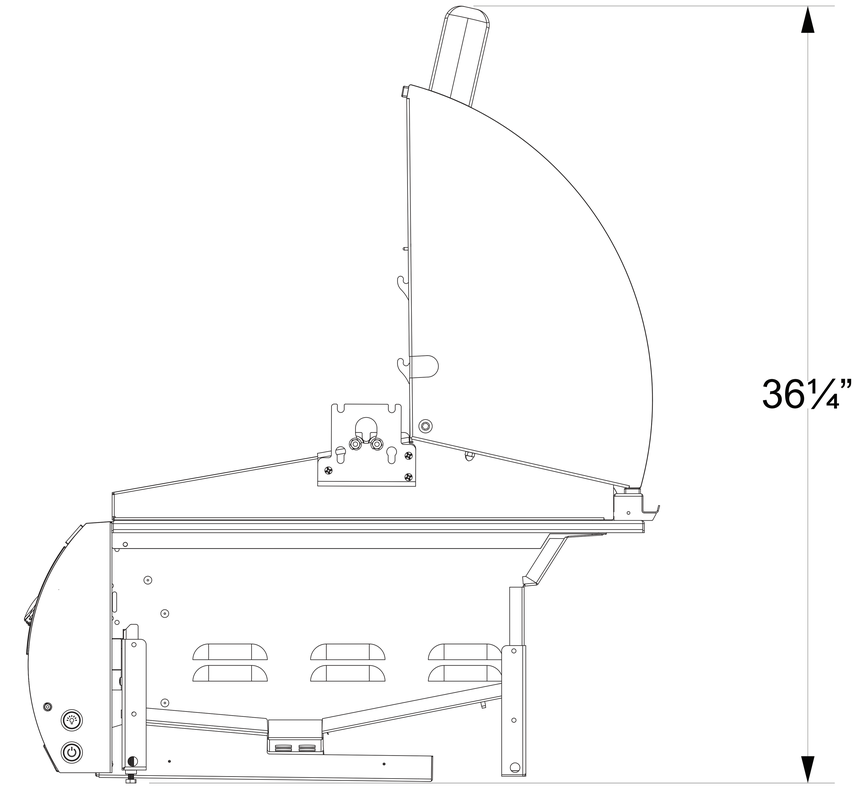

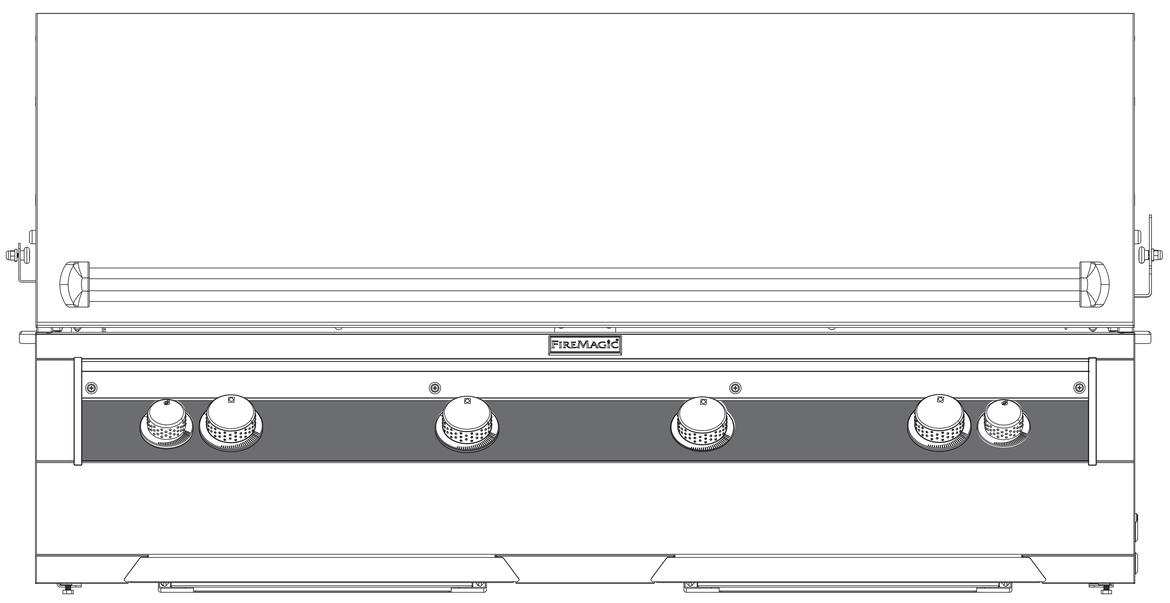

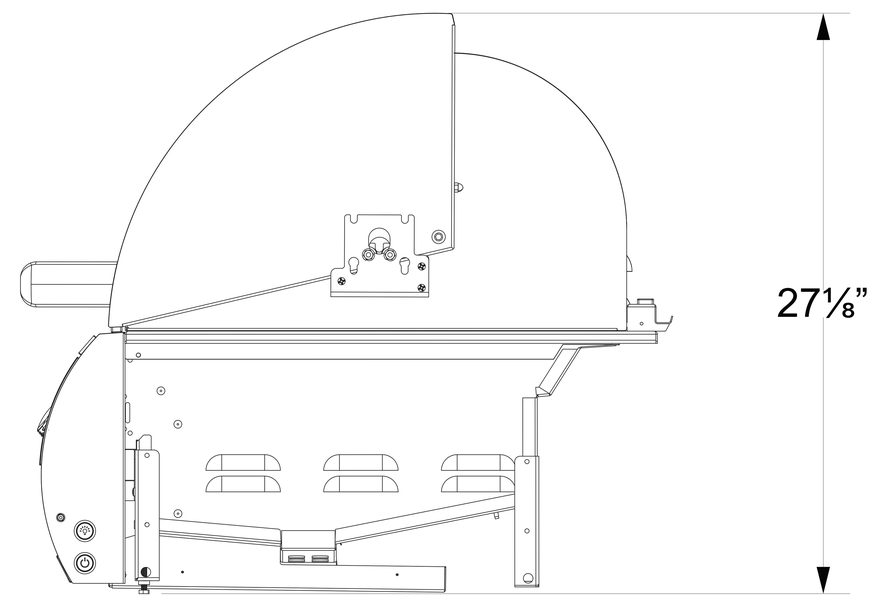

FIREMAGIC

E1060i-9E1N(P) & E1060i-9EAN(P)

52″ Echelon Built-In Grill (Digital & Analog)